記　号	年　月　日	備　　考
1	2023.1.10	名称･型式変更
2	・　・	
3	・　・	

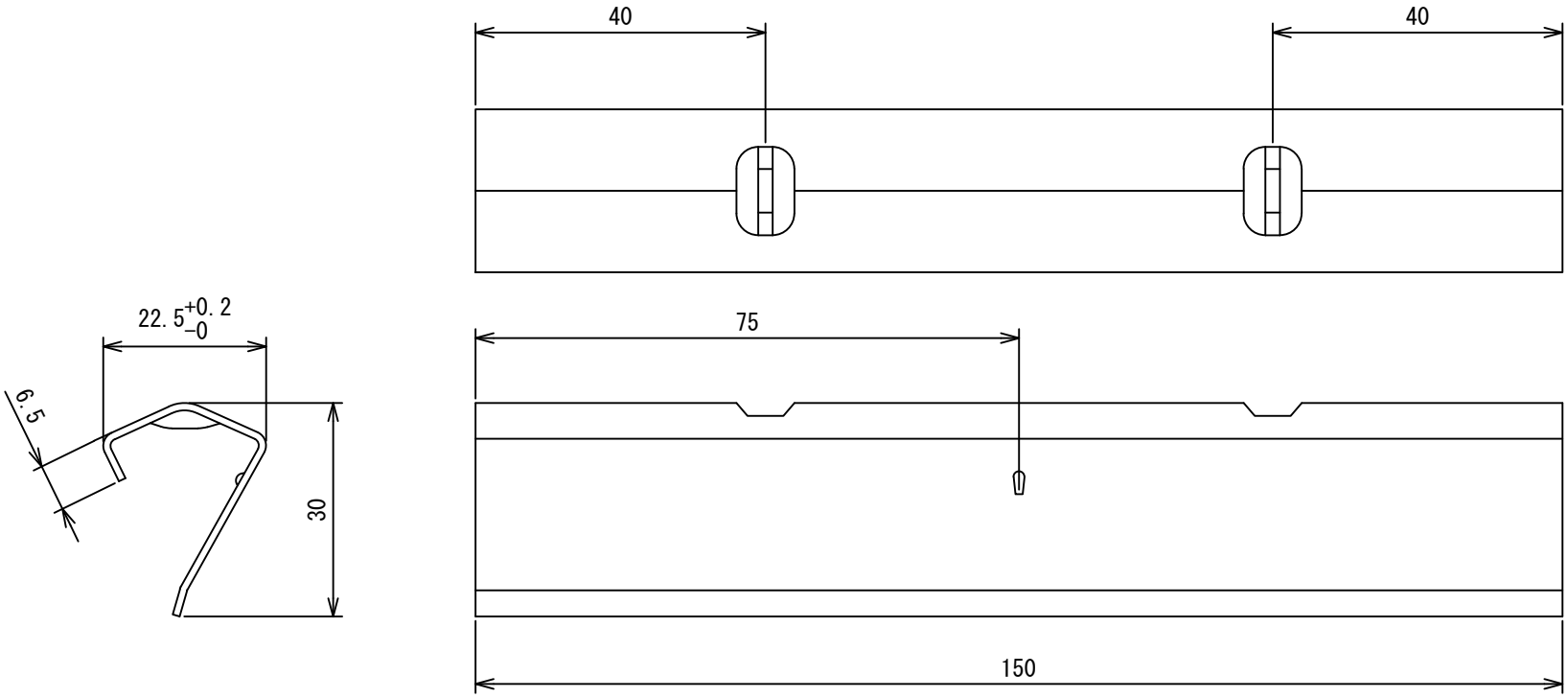

材質：耐蝕合金
（ガルバリウム・アルジンク）
板厚：ｔ１．０

名　　称	ダクトクリップ					
型　　式	Ｌクリップ（補強付、耐食合金）					
承認	検図		製図	尺度	図　番	05-200010
	橋本		工藤	FREE	図　法	三　角　法
					日　附	2005.12.23
株 式 会 社 フ カ ガ ワ						