記　号	年　月　日	備　　考
1	2021.7.30	A部詳細外径追加
2	・　・	
3	・　・	

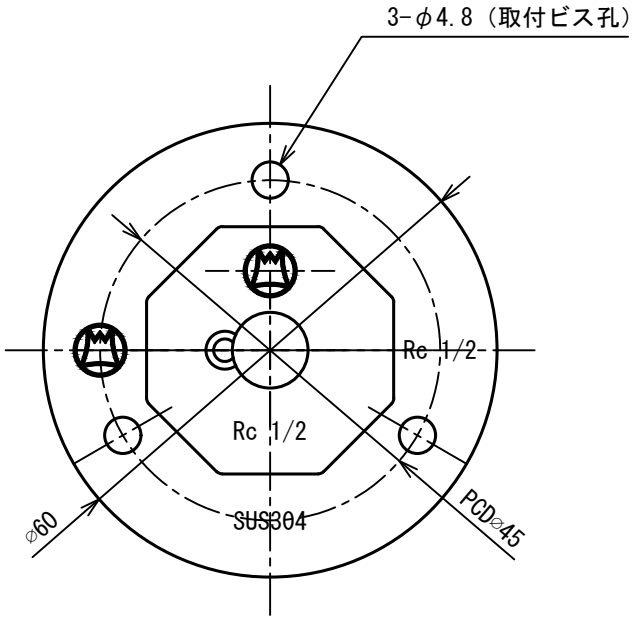

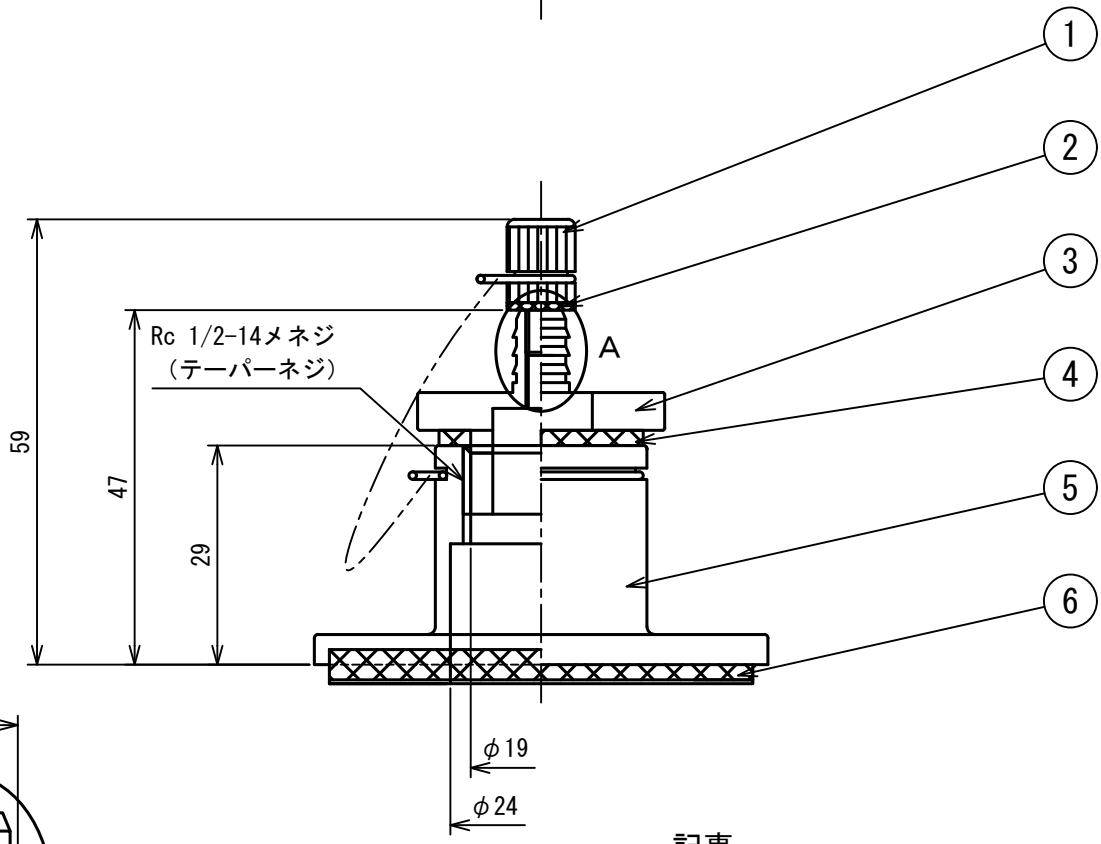

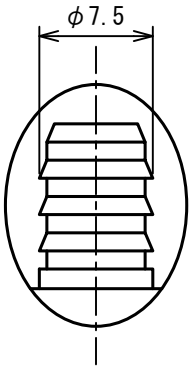

Ａ部詳細図

記事

1.材質：ＳＵＳ３０４

No.	品　名	備　　考
6	本体用パッキン	ニトリルゴム 仮付用粘着テープ付
5	本　体	SUS304
4	キャップ用パッキン	ニトリルゴム
3	キャップ	SUS304
2	プラグ用パッキン	ニトリルゴム
1	プラグキャップ	SUS304

名　　称	風量測定口				
型　　式	ＳＵＳ－ＤＥ－２５ＳⅡ（直立型）				
承認	検図	製図	尺度	図　番	21-230211
粂	池上	工藤	FREE	図　法	三　角　法
				日　附	2021.4.28

株式会社フカガワ